+7 495 120 70 11
https://probatum-est.ru
129345, Москва, ул. Осташковская д.16, офис 117

Raychem

QTVR

Саморегулируемые греющие кабели

Саморегулируемые греющие кабели для поддержания технологической температуры до 110°C объектов, не подвергаемых пропарке.

Греющие кабели QTVR параллельного типа применяются для поддержания технологической температуры трубопроводов и емкостей.

Могут также использоваться для защиты от замерзания трубопроводов большого диаметра, а также в системах со средней температурой воздействия на греющий кабель.

Конструкция греющего кабеля

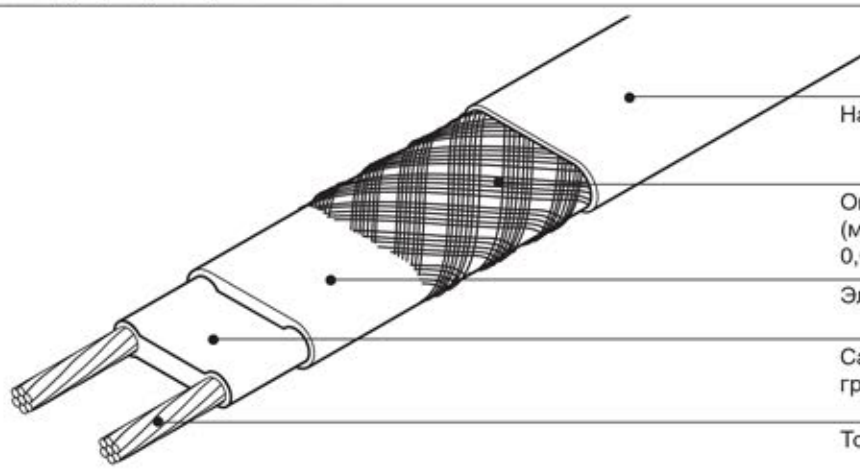

Область применения

Классификация зон	Взрывоопасные, класс 1, класс 2 (газ), класс 21, класс 22 (пыль) Нормальные
Тип обогреваемой поверхности	Углеродистая сталь Нержавеющая сталь Окрашенный или неокрашенный металл
Химическая стойкость	Органические и коррозионные среды По вопросам применения в агрессивных органических и коррозионных средах обратитесь за консультацией в представительство Tyco Thermal Controls

Напряжение питания: 230 В переменного тока (свяжитесь с представительством Tyco Thermal Controls для получения данных по другим напряжениям)

Сертификация: Греющие кабели QTVR разрешены к применению во взрывоопасных зонах классов 1 и 2 сертификатами PTB, BASEEFA, Госгортехнадзором России, Проматомнадзором Беларуси, МЧС Казахстана, Госгортехнадзором Украины.

II 2 G/D EEx e(m) II T4 IP66 T130°C
PTB 98 ATEX 1103 X

II 2 GD EExe II T4
BAS98ATEX2337X

Греющие кабели QTVR разрешены к применению на кораблях и передвижных морских платформах сертификатом DNV (сертификат № E-5121) и также соответствуют стандартам VDE.

Технические характеристики

Максимальная рабочая температура (непрерывная работа)	110°C
Класс температуры	T4 согласно европейскому стандарту EN 50 014
Минимальная температура монтажа	–60°C
Минимальный радиус изгиба	13 мм при 20°C 35 мм при –60°C

PROBATUMEST
КАБЕЛЬНЫЕ СИСТЕМЫ ОБОГРЕВА И АНТИОБЛЕДЕНЕНИЯ

Оценка мощности обогрева

Номинальная мощность обогрева при напряжении 230 В на теплоизолированных стальных трубах

A 20QTVR2-CT
B 15QTVR2-CT
C 10QTVR2-CT

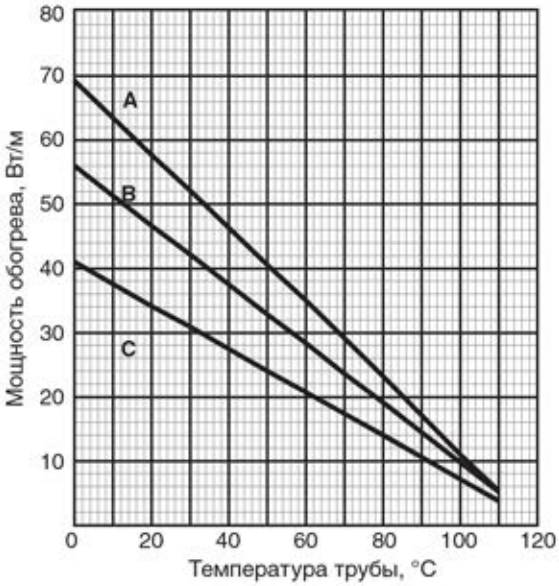

	10QTVR2-CT	15QTVR2-CT	20QTVR2-CT
Мощность при 10°C, Вт	38	51	64
Номинальные размеры и вес кабеля			
Толщина, мм	4,5	4,5	5,1
Ширина, мм	11,8	11,8	14,0
Вес, г/м	126	126	180

Максимальная длина цепи обогрева

Ток срабатывания защиты	Темп. включения	Максимальная длина цепи греющего кабеля, м		
25 A	–20°C	95	75	60
	+10°C	115	95	75
32 A	–20°C	115	100	75
	+10°C	115	100	95
40 A	–20°C	115	100	95
	+10°C	115	100	115

Приведенные выше цифры предназначены лишь для оценки длины цепей обогрева. Для точного расчета используйте программу Tyco Thermal Controls TraceCalc или обратитесь в представительство Tyco Thermal Controls.
Для обеспечения максимальной безопасности и защиты от возгорания необходимо использовать УЗО (устройство защитного отключения при утечках тока на землю) на 30 мА. При частых ложных срабатываниях УЗО можно применять УЗО на 300 мА.

Информация для заказа

Обозначение изделия	10QTVR2-CT	15QTVR2-CT	20QTVR2-CT
Номер по каталогу	391991-000	040615-000	988967-000

Компоненты

Tyco Thermal Controls поставляет полный набор компонентов для подключения питания, сращивания и оконцевания греющего кабеля. Для обеспечения безотказной эксплуатации и выполнения всех норм и требований безопасности необходимо использовать только оригинальные компоненты Tyco Thermal Controls.

+7 495 120 70 11
https://probatum-est.ru
129345, Москва, ул. Осташковская д.16, офис 117
PROBATUMEST
КАБЕЛЬНЫЕ СИСТЕМЫ ОБОГРЕВА И АНТИОБЛЕДЕНЕНИЯ